it. innovative technology.

Vintage 3-Vitesses Platine Bluetooth®

Modèle: ITVS-550BT

Mode d'emploi

S'IL VOUS PLAÎT LIRE CE MANUEL ATTENTIVEMENT AVANT UTILISATION
ET CONSERVER POUR RÉFÉRENCE FUTURE.

SOMMAIRE

CONSIGNES DE SÉCURITÉ 2

CARACTÉRISTIQUES 3

SCHÉMA DE LA PLATINE 4

OPÉRATION PLATINE 5

- ALIMENTATION 5
- FONCTIONNEMENT DE BASE 5
- REMPLACEMENT DE L'AIGUILLE DE LA PLATINE 5

FONCTIONNEMENT BLUETOOTH 6

OPÉRATION LINE-IN (AUX-IN) 6

OPÉRATION ÉCOUTEUR 6

DÉCLARATION DE LA FCC 7

AVERTISSEMENT CALIFORNIA PROP 65 7

GARANTIE IT 8

CONSIGNES DE SÉCURITÉ

1. Lisez ces instructions - Toutes les instructions de sécurité et de fonctionnement doivent être lues avant que ce produit soit utilisé.
2. Conservez ces instructions - Les instructions de sécurité doivent être conservées pour référence future.
3. Respectez tous les avertissements - Tous les avertissements sur l'appareil et dans les instructions d'utilisation doivent être respectées.
4. Suivez toutes les instructions - Toutes les instructions de fonctionnement et d'utilisation doivent être suivies.
5. Ne pas utiliser cet appareil près de l'eau - L'appareil ne doit pas être utilisé près de l'eau ou de l'humidité - par exemple, dans un sous-sol humide, près d'une piscine, ou à proximité d'autres zones humides.
6. Nettoyez-le uniquement avec un chiffon sec.
7. Ne pas bloquer les ouvertures de ventilation. Gardez au moins 5 cm autour de l'appareil pour une ventilation suffisante. Installer conformément aux instructions du fabricant.
8. Ne pas installer près d'une source de chaleur telle que des radiateurs, registres de chaleur, poêles ou autres appareils (incluant les amplificateurs) qui produisent de la chaleur.
9. Ne pas contourner les objectifs de sécurité de la prise polarisée ou la prise à terre. Une prise polarisée possède deux lames dont une plus large que l'autre. Une prise à terre a deux lames et une troisième broche de mise à la terre. La lame large ou la troisième broche sont fournies pour votre sécurité. Si la prise fournie ne rentre pas dans votre prise, consultez un électricien pour le remplacement de la prise obsolète.
10. Protégez le cordon d'alimentation en évitant piétiné ou pincé, en particulier au niveau des prises, des prises de courant, et au point où il sort de l'appareil.
11. N'utilisez que des fixations / accessoires spécifiés par le fabricant.
12. Utilisez uniquement avec le chariot, stand, trépied, support ou table spécifié par le fabricant, ou vendu avec l'appareil. Quand un chariot ou un support est utilisé, faites attention en déplaçant l'ensemble chariot / appareil pour éviter des blessures dues au renversement.

13. Débranchez l'appareil pendant les orages ou lorsqu'il n'est pas utilisé pendant de longues périodes de temps.
14. Confiez toute réparation à un personnel qualifié. Une réparation est nécessaire lorsque l'appareil a été endommagé de quelque façon que ce cordon d'alimentation ou la fiche est endommagé, du liquide a été renversé ou des objets sont tombés dans l'appareil, l'appareil a été exposé à la pluie ou à l'humidité, ne fonctionne pas normalement, ou s'il est tombé.
15. S'il vous plaît garder l'unité dans un environnement bien aéré.
16. N'utilisez que des fixations / accessoires spécifiés ou fournis par le fabricant.
17. Pour réduire le risque d'incendie ou de choc électrique, ne pas exposer cet appareil à la pluie ou à l'humidité. L'appareil ne doit pas être exposé à des éclaboussures et aucun objet rempli de liquide, comme des vases, ne doit pas être placé sur l'appareil.

18. La prise secteur sert comme dispositif de déconnexion, le périphérique déconnecté doit rester facilement accessible.
19. Ce produit n'est pas destiné à un usage commercial. Usage domestique seulement

21. Ce matériel appartient à la classe II ou double appareil électrique isolé. Il a été conçu de telle sorte qu'il ne nécessite pas une connexion de sécurité à la masse électrique.

22.

L'éclair avec une flèche dans un triangle équilatéral est destiné à alerter l'utilisateur de la présence d'une "tension dangereuse" dans le boîtier de l'appareil qui peut être d'une ampleur suffisante pour constituer un risque de choc électrique.	**ATTENTION** **RISQUE DE CHOC ÉLECTRIQUE NE PAS OUVRIR** ATTENTION: AFIN D'ÉVITER TOUT RISQUE DE CHOC ÉLECTRIQUE, NE PAS RETIRER LE COUVERCLE (OU L'ARRIÈRE). AUCUNE PIÈCES À L'INTÉRIEUR RÉPARABLES. CONFIER L'ENTRETIEN À UN PERSONNEL QUALIFIÉ	Le point d'exclamation dans un triangle équilatéral est destiné à alerter l'utilisateur de la présence de fonctionnement et d'entretien (de réparation) importantes dans la documentation accompagnant l'appareil.

Attention: Pour réduire le risque d'incendie ou de choc électrique, ne pas exposer l'appareil à la pluie ou à l'humidité. Aucune source de flammes nues telles que des bougies doivent être placés sur le dessus de l'appareil.

Attention: Les changements ou modifications non expressément approuvés par le fabricant pourraient annuler l'autorité de l'utilisateur à utiliser cet appareil. L'utilisation de commandes ou de réglages ou l'exécution de procédures autres que ceux spécifiés ici peut entraîner une exposition dangereuse.

CARACTÉRISTIQUES

Alimentation:..... Adaptateur Secteurr: 100-240, 50-60Hz, DC–9V 1A

Impédance des enceintes: 4ohm, 3W

Consommation maximale:..... 12W

Inclus: ..... Plaque Tournante, Manuel d'Instructions, Fiche d'Opérations de la Plaque Tournante, 5V, Bouton d'alimentation 1A, et adaptateur 45 TOURS

Conception et les spécifications sont sujettes à modification sans préavis.

Bluetooth est une marque déposée de Bluetooth SIG, Inc.
Les autres marques et noms commerciaux sont ceux de leurs propriétaires respectifs.

SCHÉMA DE LA PLATINE

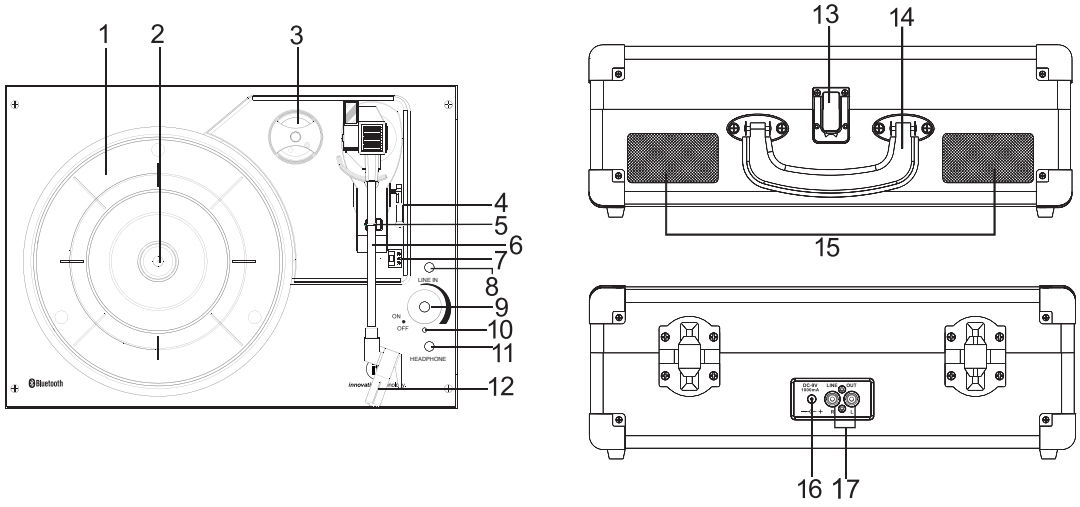

1. PLATEAU TOURNANT
2. AXE DE LA PLATINE
3. ADAPTATEUR DE 45 TOURS
4. LEVIER
5. CLIP DU BRAS DE LECTURE
6. BRAS DE LECTURE
7. INTERRUPTEUR DE LA SÉLECTION DE VITESSE
8. PRISE LINE-IN (AUX-IN)
9. BOUTON DE VOLUME ET POWER ON / OFF
10. VOYANT LED / POWER
11. PRISE D'ÉCOUTEUR
12. CARTOUCHE STYLET
13. BOUCLE
14. MANCHE
15. ENCEINTES
16. PRISE ADAPTATEUR D'ALIMENTATION
17. PRISE SORTIE RCA

OPÉRATION PLATINE

ALIMENTATION

Insérez la prise de l'adaptateur dans la prise DC IN à l'arrière de l'appareil, puis branchez l'adaptateur AC / DC (5V, 1A AC100-240V, 50-60Hz) à une prise murale AC / DC.

FONCTIONNEMENT DE BASE

1. Soulevez la BOUCLE sur la face avant du plateau tournant et ouvrir le couvercle.
2. Allumez l'appareil en tournant le BOUTON DE CONTRÔLE DE VOLUME dans le sens horaire. La LED Rouge s'illuminera pour indiquer que la Platine est allumée. REMARQUE : La Platine sera automatiquement en mode Bluetooth lorsqu'elle est initialement allumée. Une fois que le BRAS DE LECTURE est déplacé sur un disque la fonction Bluetooth sera désactivée.
3. Placez un disque sur le PLATEAU TOURNANT et sélectionner la vitesse souhaitée (33 1/3/45/78) en glissant l'INTERRUPTEUR DE LA SÉLECTION DE VITESSE selon l'enregistrement.

   REMARQUE: Lors de la lecture d'un disque de 45 tours par minute, utiliser l'ADAPTATEUR DE 45 TOURS inclus, situé dans le support à proximité du bras de lecture.
4. Ouvrez le CLIP DU BRAS pour libérer le BRAS DE LECTURE. Poussez le LEVIER vers l'arrière pour lever le bras. Déplacez doucement le bras dans la position souhaitée sur l'enregistrement. La fonction Bluetooth est maintenant désactivée. Le plateau commence à tourner lorsque le bras est déplacé vers l'enregistrement. Poussez le levier de levage avant et abaisser le bras lentement sur la position désirée sur l'enregistrement pour commencer à jouer. S'il vous plaît noter: L'enregistrement commence à tourner dès que le bras de lecture est déplacé sur le disque.
5. Pour sélectionner le niveau de volume, tournez le BOUTON DE VOLUME pour régler le volume.

S'IL VOUS PLAÎT NOTER: Le BRAS DE LECTURE s'arrête automatiquement à la fin de l'enregistrement et vous devez retourner le bras de lecture à l'accoudoir manuellement.

COMMENT REMPLACER L'AIGUILLE DU PLATEAU

Retrait du stylet de la cartouche

1. Placez un tournevis à la pointe du stylet et pousser vers le bas comme illustré dans la direction "A". ATTENTION: Lors de l'application de trop de force sur le stylet, peut endommager ou casser le stylet.
2. Retirez le stylet en tirant le stylet vers l'avant et pousser vers le bas.

Installation du Stylet

1. Maintenez la pointe du stylet et insérez le stylet en appuyant comme illustré dans le sens "B".
2. Poussez le stylet vers le haut comme selon la direction «C» jusqu'à ce que le stylet verrouille dans la position de la pointe.

Broches de Guide (à l'intérieur)

FONCTIONNEMENT BLUETOOTH

Un appareil externe avec la connectivité Bluetooth peut être connecté sans fil à ce tourne-disque en utilisant la fonction Bluetooth.

1. ALLUMEZ l'unité en tournant BOUTON DE VOLUME dans le sens horaire.
2. La platine est préréglée automatiquement en mode Bluetooth. Un bip sonore va alerter l'utilisateur de préparer l'équipement de connexion.
3. Tournez la fonction Bluetooth de votre appareil externe dans Réglage sur ON (allumé). Attendez un instant, puis chercher le nom de pairage Bluetooth "**Vintage Turntable**".
4. Sélectionnez le nom de pairage Bluetooth, pour connecter l'appareil. L'appareil fera un bip sonore lorsque la connexion a été atteinte.
5. Tournez BOUTON DE VOLUME pour régler le niveau sonore.

REMARQUE: La connexion Bluetooth se déconnecte automatiquement si le BRAS DE LECTURE de la Platine est déplacé. La fonction Platine est maintenant en cours d'utilisation.

Une fois que le BRAS DE LECTURE est retourné au CLIP DU BRAS, l'appareil va immédiatement revenir en mode Bluetooth.

OPÉRATION LINE-IN (AUX-IN)

Un (auxiliaire) source audio externe (à savoir Lecteur CD/MP3 personnel/téléphone portable ou un ordinateur) peut être connectée à cet appareil via la PRISE LINE-IN.

1. Branchez un câble détachable Aux (non fourni) dans la prise LINE-IN sur le panneau de fonction de l'appareil.
2. Branchez l'autre extrémité du câble Aux dans le casque ou la prise Line Out de votre source externe.
3. ALLUMEZ l'unité en tournant BOUTON DE VOLUME dans le sens horaire.

4. Tournez BOUTON DE VOLUME pour régler le niveau sonore.
REMARQUE: La fonction Platine & Bluetooth sera automatiquement désactivée pendant l'utilisation de la fonction LINE-IN (AUX-IN).

FONCTIONNEMENT ÉCOUTEURS

Branchez la prise d'écouteurs dans le port des écouteurs sur le panneau de fonction pour écouter l'enregistrement. Le haut-parleur intégré s'arrêtera une fois que les écouteurs sont branchés.

REMARQUE: Pour une meilleure performance et entretien du produit, débranchez le plateau quand il n'est pas utilisé.

DÉCLARATION DE LA FCC

Avertissement: Toute modification apportée au produit non expressément approuvée par les autorités responsables de la conformité peut entraîner la révocation de son droit d'utilisation.

REMARQUE : Cet équipement a été testé et considéré conforme aux limitations des périphériques numériques de classe B, en vertu de la partie 15 des règlements FCC. Ces limitations sont conçues pour fournir une protection raisonnable contre les interférences dangereuses dans le cadre d'une installation domestique. Cet équipement génère, utilise et peut émettre de l'énergie de fréquence radio et, s'il n'est pas installé et utilisé conformément aux instructions, peut provoquer des interférences dangereuses à la réception radio ou de la télévision, qui peuvent être déterminés en éteignant puis rallumant l'appareil, l'utilisateur est encouragé à essayer de corriger l'interférence par un ou plusieurs des mesures suivantes:

- Réorienter ou repositionner l'antenne de réception.
- Augmenter la distance entre l'appareil et le récepteur.
- Brancher l'appareil dans une prise d'un circuit différent de celui auquel est branché le récepteur.
- Consulter le revendeur ou un technicien spécialisé en radio-télévision pour obtenir de l'aide.

CALIFORNIA PROP 65 WARNING

« AVERTISSEMENT » Ce produit contient des substances chimiques connus au l'état de Californie pour provoquer des défauts de naissance ou autres dommages reproductifs. Pour avoir plus de renseignements sur ces règlements et une liste des produits chimiques, connectez-vous sur le site suivant:
http://www.oehha.ca.gov/prop65.html

INDUSTRY CANADA

Conformément à la réglementation d'Industrie Canada, le présent émetteur radio peut fonctionner avec une antenne d'un type et d'un gain maximal (ou inférieur) approuvé pour l'émetteur par Industrie Canada. Dans le but de réduire les risques de brouillage radioélectrique à l'intention des autres utilisateurs, il faut choisir le type d'antenne et son gain de sorte que la puissance isotrope rayonnée équivalente (p.i.r.e.) ne dépasse pas l'intensité nécessaire à l'établissement d'une communication satisfaisante.

Le présent appareil est conforme aux CNR d'Industrie Canada applicables aux appareils radio exempts de licence. L'exploitation est autorisée aux deux conditions suivantes : (1) l'appareil ne doit pas produire de brouillage, et (2) l'utilisateur de l'appareil doit accepter tout brouillage radioélectrique subi, même si le brouillage est susceptible d'en compromettre le fonctionnement.

GUARANTIE

Innovative Technology Electronics Corp.
Garantie limitée : 90 jours pour la main-d'œuvre, un an pour les pièces

Innovative Technology Electronics Corp. (IT) garantit que ce produit est exempt de « défectuosités » dans les pièces dans des conditions normales d'utilisation pendant une période « d'un an » à partir de la date originale d'achat. La garantie n'est pas transférable. IT consent, durant la période initiale de « 90 jours », à réparer ou à remplacer le produit «sans frais » si celui-ci est jugé défectueux. IT consent de plus à acquitter les frais de réparation ou de remplacement des « pièces » endommagées pendant une période « d'un an » à partir de la date originale d'achat. La garantie ne couvre pas les dommages cosmétiques, les antennes, les cordons CA, les boîtiers, les bandeaux, les cache oreilles, ou les dommages causés par les sautes de puissance, le raccordement incorrect à une source d'alimentation ou à des réglages inadéquats, l'usage impropre, la manipulation inappropriée, un accident, une catastrophe naturelle ou une tentative de réparation par un prestataire de service non agréé.

Pour obtenir des prestations de service, l'acheteur DOIT soumettre un coupon original / une preuve d'achat. S'il vous plaît contactez-nous à www.ithomeproducts.com de demander un numéro RMA (Return Material Authorization) le numéro à retourner les produits pour réparation ou remplacement. Les retours sans numéro de RMA sur le paquet seront refusés et renvoyés à l'expéditeur. Dès réception de produit retourné et de notre inspection complète (IT) peut délivrer un remplacement au client pour le même article ou de celui qui a une valeur équivalente et de caractéristiques. Pour retourner un produit, fournissez le nom complet, adresse de retour, le numéro de téléphone, produit acheté, le coupon d'achat et la raison du retour pour obtenir le numéro de RMA.

Tous les retours doivent être dans leur emballage original ou un autre emballage semblable pour éviter tout dommage.

Vous devez indiquer votre nom, votre adresse d'expédition et votre numéro de téléphone. Aucun retour ne sera renvoyé à une boîte postale ou une adresse APO.

S'il vous plaît inclure votre chèque ou mandat-poste au montant de:
•$ 5.00 USD pour les articles de 10,00 $ à $ 39.99 (Prix Payé Par Unité)
•$ 10.00 USD pour les articles de 40,00 $ à $ 99.99 (Prix Payé Par Unité)
•$ 16.00 USD pour les articles de 100,00 $ et plus (Prix Payé Par Unité)
• Les frais d'expédition sont non remboursables

à être payable à Innovative Technology Electronics Corp. pour acquitter les frais de manutention et de retour. (IT) ne sera pas responsable pour des retards ou demandes non traitées résultant de la défaillance d'un acheteur de fournir tout ou partie des informations nécessaires. Envoyez toutes les demandes ou des demandes de RMA via notre site **www.ithomeproducts.com/support**.

Innovative Technology Electronics Corp.
1 Channel Drive
Port Washington, NY 11050
Toll free: 1-877-483-2497
Site Internet pour de l'aide: www.ithomeproducts.com/support

Il n'existe aucune garantie explicite autre que celles énumérées ci-dessus
LA RÉPARATION OU LE REMPLACEMENT EN VERTU DE CETTE GARANTIE LIMITÉE EXPLICITE CONSTITUE LE RECOURS EXCLUSIF DU CONSOMMATEUR (IT) NE SERA PAS RESPONSABLE POUR TOUT DOMMAGES OU DOMMAGES CONSÉCUTIFS À LA VIOLATION DE TOUTE GARANTIE EXPRESSE OU IMPLICITE SUR CE PRODUIT, SAUF DANS LA MESURE INTERDITE PAR LA LOI APPLICABLE. TOUTE GARANTIE IMPLICITE DE QUALITÉ MARCHANDE OU D'ADÉQUATION À UN USAGE PARTICULIER DE CE PRODUIT EST LIMITÉE EN DURÉE À LA PÉRIODE DE CETTE GARANTIE.

Certains états ne permettent pas l'exclusion ou la limitation des dommages fortuits ou consécutifs, ou les limitations sur la durée d'une garantie implicite, les exclusions ou limitations ne s'appliquent pas à vous. Cette garantie vous donne des droits légaux spécifiques et vous pouvez également avoir d'autres droits, qui varient d'un État à l'autre.

Fabriqué en Chine

C150625F